- 美觀設計
- 鋁合金材質
- 壁掛支架

型號：DH-PFB121W

技術&規格	
材質	鋁合金
尺寸（W×H×D）	58mmx88mmx190.5mm
重量	0.24kg
承重	1.0Kg
顏色	白
工作環境	-40°C~+60°C
相對濕度	<90% RH

尺寸

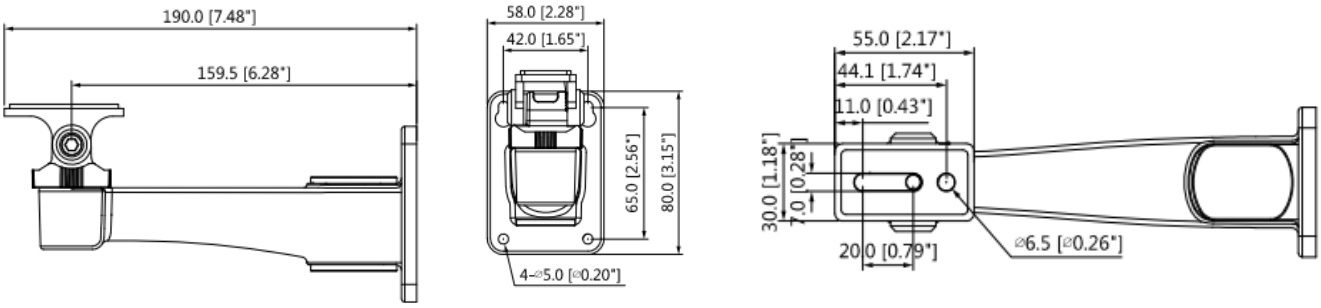

應用

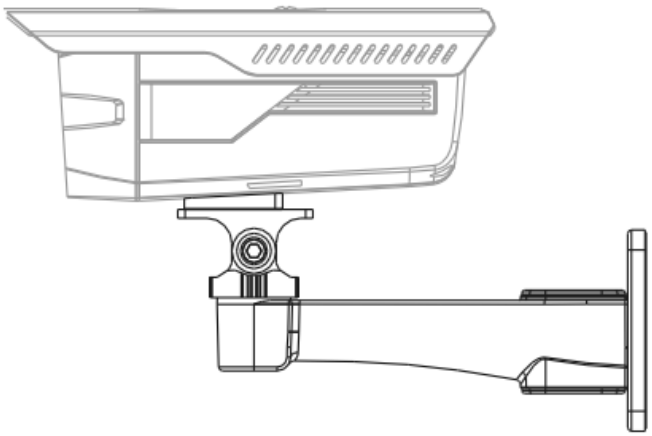

※規格如有更改，恕不另行通知