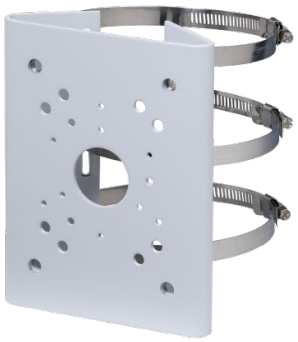

- 美觀設計
- 鍍鋅鋼板(SECC) 和 不鏽鋼(SUS304)材質
- 立桿支架

型號：DH-PFA150

技術&規格	
材質	鍍鋅鋼板(SECC) 和 不鏽鋼(SUS304)
尺寸（W×H×D）	130.4mmx170mmx45mm
桅桿尺寸	Φ80~150mm
重量	1.1kg
承重	10Kg
工作環境	-40℃~60℃
相對濕度	0~90%RH

尺寸

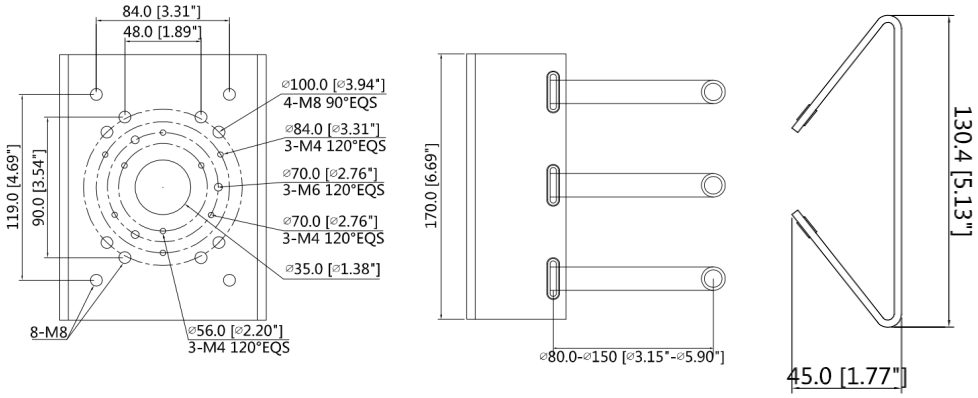

應用

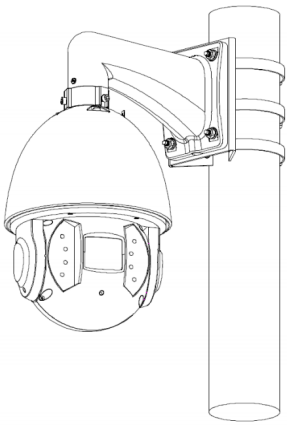

※規格如有更改，恕不另行通知